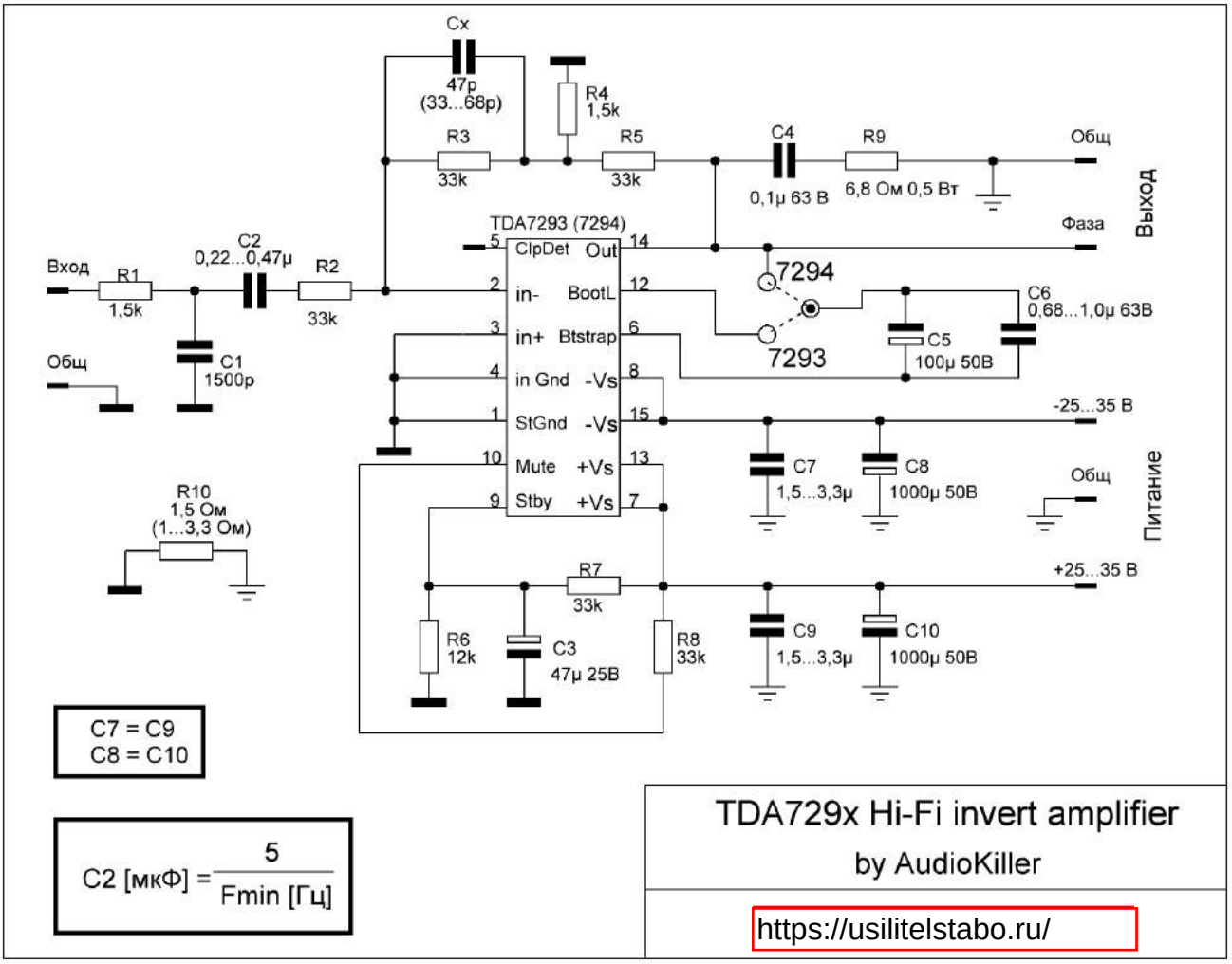

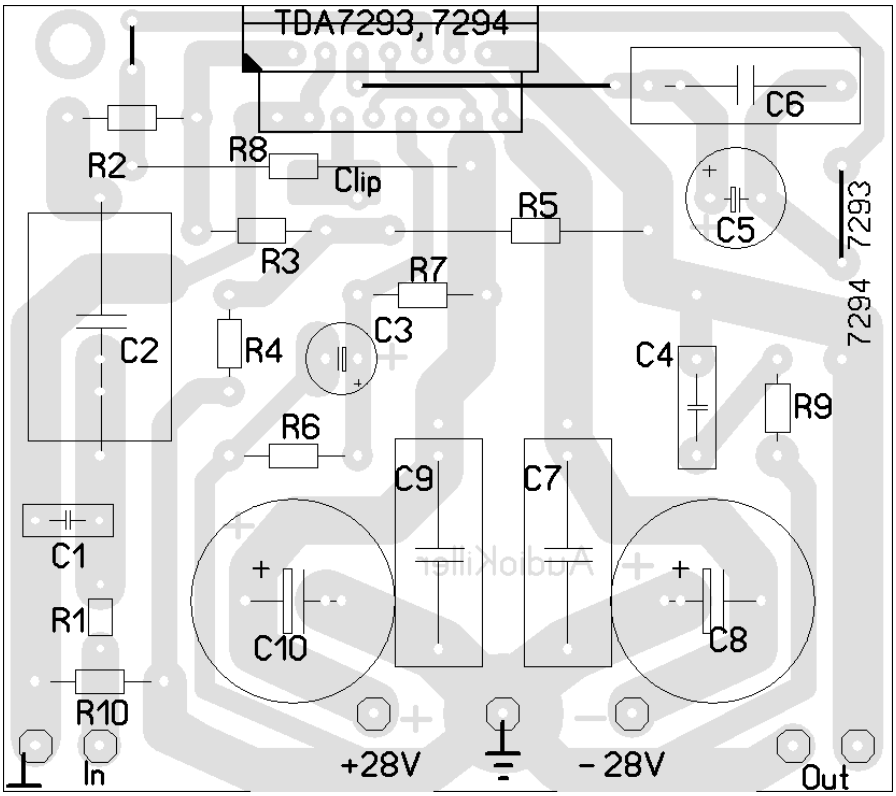

https://usilitelstabo.ru/